1.2.1.01 Тягач SITRAK C7H 4×2 ZZ4186V391HE

Основные данные*

Снаряженная масса, кг	7 800
Нагрузка на ССУ кг	10 200
Полная масса автопоезда, кг	41 800 (65 000)**
Полная масса, кг	18 000
Нагрузка переднюю ось, кг	7 000
Нагрузка заднюю ось, кг	13 000**
Высота ССУ JOST 2", мм	150

Двигатель MC13.48-50 (лицензия MAN D26)

- Норма токсичности EBPO V
- Мощность 480 л.с.
- Крутящий момент 2300 Нм при 1050…1400 мин $^{-1}$
- Круиз-контроль
- Моторный тормоз (EVB)
- Топливная система Bosch Common Rail

Трансмиссия

- Колесная формула 4x2
- **Коробка передач роботизированная TRAXON ZF12TX2621TD 12+4 передачи**
- **КОМ NH/4c**
- **Ретардер**
- Ведущий мост с гипоидной передачей (лицензия MAN)
- Пер.отношение главной передачи **i=3,08**
- Блокировка дифференциала заднего моста

Шасси

- Подвеска передняя - параболические рессоры 7 т.
- Подвеска задняя пневматическая - 13 т.
- Стабилизаторы поперечной устойчивости
- Топливный бак алюминиевый **600 л.**
- Рулевое управление Bosch
- Электронная тормозная система EBS WABCO
- Дисковые тормоза
- Шины **315/80R22,5**
- **Стальной бампер**
- Электронная система курсовой устойчивости ESC
- Рама (лицензия MAN), лонжероны 270x85x8 мм
- Запасное колесо с держателем на раме слева

Кабина

- C7H-P с 1 спальным местом (лицензия MAN)
- Электрический насос подъёма кабины
- Пневматическая подвеска кабины
- Электростеклоподъемники боковых дверей
- Центральный замок с дистанционным управлением
- Кондиционер (автоматический климат-контроль)
- Люк на крыше механический
- Магнитола MP5. Сенсорный экран 6,2 дюйма. USB. Bluetooth. Видеокамеры на 4 стороны
- Комфортное сидение водителя на пневмоподвеске
- Холодильник
- Многофункциональное рулевое колесо (кожаное)
- Верхний и боковые обтекатели

«Зимний» пакет

- Аккумуляторы 2x240 Ач
- Топливный фильтр типа Fleetguard с электронасосом и подогревом
- Электрообогрев зеркал заднего вида
- Автономный отопитель кабины 4 кВт
- Предпусковой подогреватель от 9 кВт***
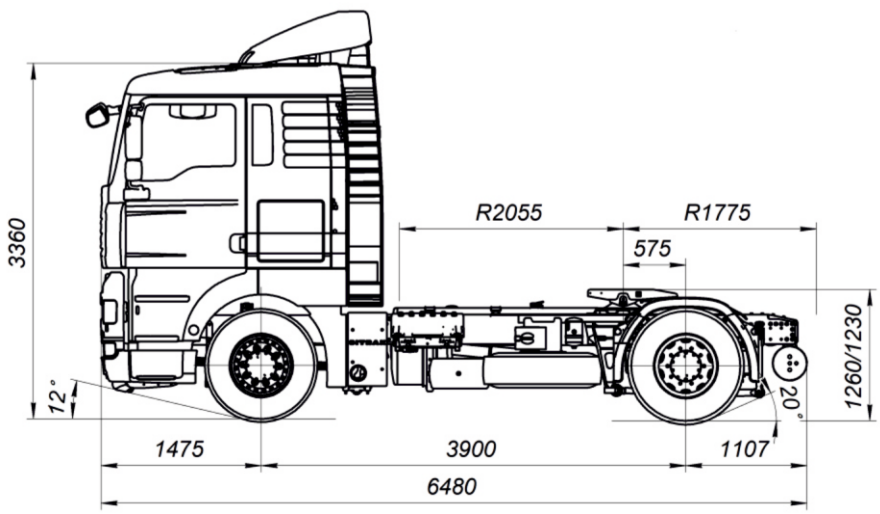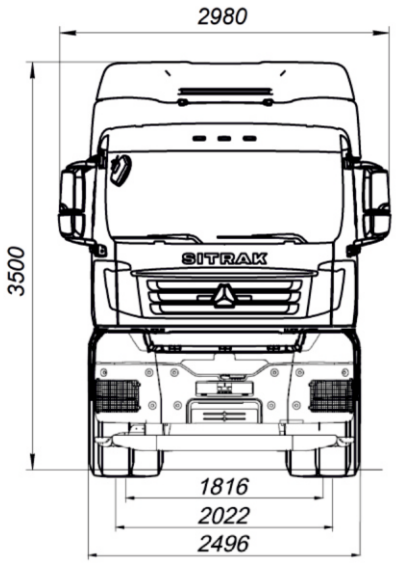
* изображения, массы и размеры могут отличаться в зависимости от фактической комплектации автомобиля и внесенным заводом-изготовителем изменений
** технически возможная
*** опция, устанавливается за дополнительную плату